TAVOLA / TABLE N°100062

T1 1350W GHIBLI 115V USA ETL GIA/GRI	15881250001	

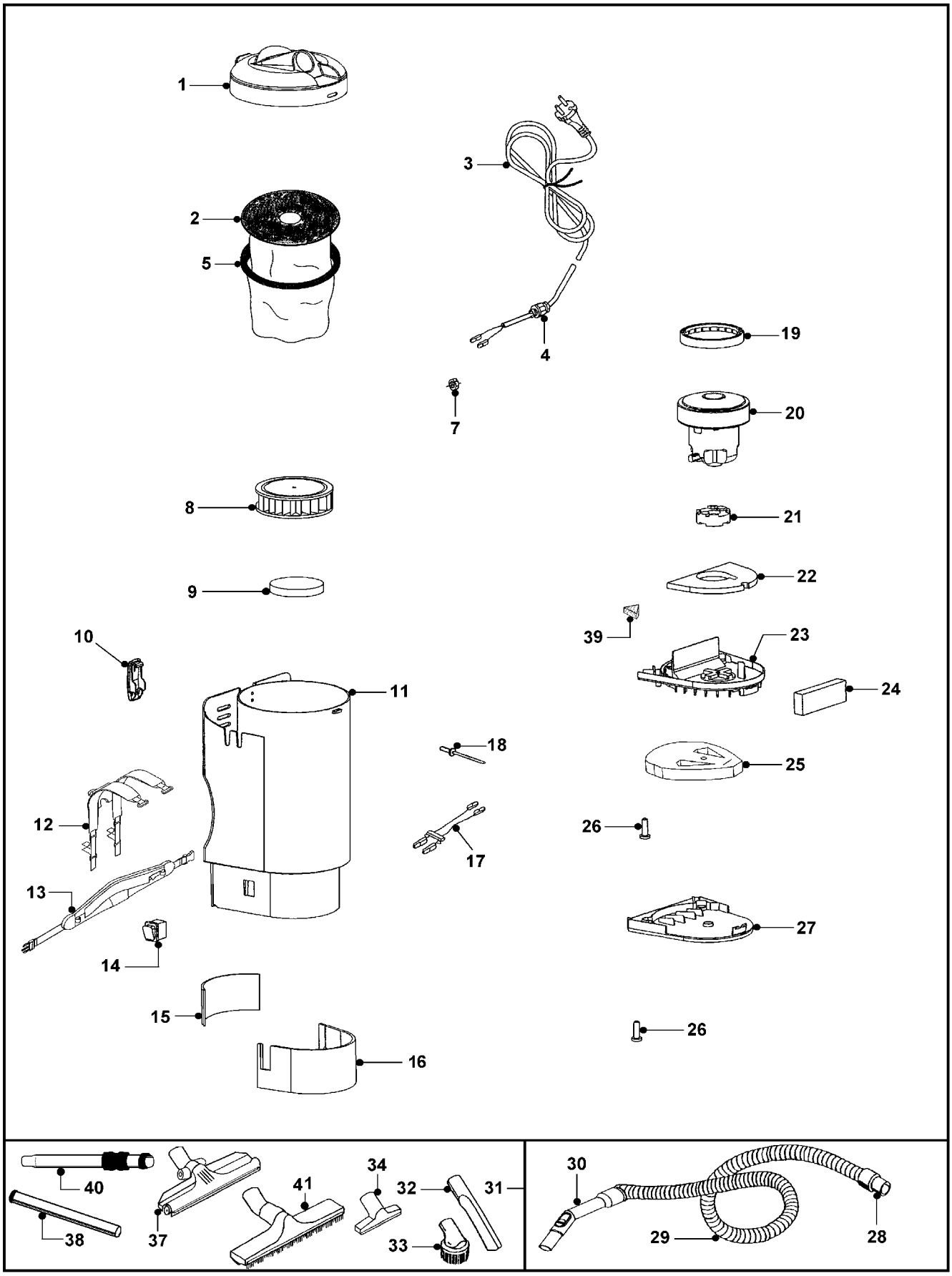

TAVOLA / TABLE N°100062	
T1 1350W GHIBLI 115V USA ETL GIA/GRI	**15881250001**

POS.	DESCRIZIONE	DESCRIPTION	Q.tà Qty.	CODICE CODE	NOTE NOTES
1	COPERCHIO SUPER.T1 GRIGIO WD		1	2200200	
2	FLEECE FILTER T1		2	2512037	
3	CAVO SJTW105° 2X16AWG NERO MT.10 UL		1	2507102	
4	PASSABLOCCACAVO PG 9 NERO		1	019-527-038	
5	GR.FILTRO TELA COMPLETO		1	6588010	
7	CONTRODADO PG 9 OTT. NICH.		1	039-059-047	
8	MICROFILTRO T1		1	2512749	
9	FILTRO USCITA ARIA MICROFILTRO T1		1	3000581	
10	CHIUSURA AS5 NERA PER MICROFILTRO		1	6100010	
11	INVOLUCRO PP T1 GIALLO WD		1	2200220	
12	BRETELLE PER T1 CON REGOL.RAPIDA		1	2504702	
13	APPOGGIO DORSALE T1 PER BRET.REG.RAPIDA		1	2504703	
14	INTERRUTTORE B4 MASK ROSSO		1	2506252	
15	FIREFLEX POSTERIORE INVOLUCRO		1	3000590	
16	FIREFLEX ANTERIORE INVOLUCRO		1	3000588	
17	CABLAGGIO MOTORE		1	3005039	
18	RIVETTO 4,8X15		1	2508833	
19	GUARNIZIONE INF. MOTORE T 1		1	3000214	
20	MOTORE DOMEL 1350W 115V 463.3.205-7		1	2505134	
21	GUARNIZIONE SUP. MOTORE T 1		1	3000216	
22	FIREFLEX SUP.X COP.INTERM.INVOL.		1	3000585	
23	COPERCHIO INTERM.INVOL.GRI.WD		1	2200230	
24	FIREFLEX X ALA COP.INTERM.INVOL.		1	3000587	
25	FILTRO COPERCHIO INTERMEDIO T 1		1	3000580	
26	VITE TCC 4X18 SP ZINCATA		5	2508529	
27	FONDO CON DEFLETTORI T 1 GRIGIO WD		1	2200260	
28	MANICOTTO GIR.MAGIC ONE GRANDE		1	2511423	
29	FLEX T1 NERO+GHIERA+ANEL.MT. 1.50		1	6010608	
30	IMPUGNATURA CURVA		1	MK-030	
31	FLEX D.32 T 1 NERO MT.1.50 COMPL.		1	6010609	
32	LANCIA PIATTA D.32		1	856000071	
33	PENNELLO D.32		1	856000061	
34	BOCCHETTA TENDE D.32 CM.13		1	856000101	
37	SPAZZOLA RD285 D.32 2011		1	2512594	
38	PROLUNGA NERA MT.0.50 D.32 814/909		1	01-341	
39	FIREFLEX FONDO INVOLUCRO T1		2	3000046	
40	TUBO TELESC.NERO D.32 ALU 4424VN1021.T/1		1	MK-022	
41	SPAZZOLA D320 D.32 2011		1	2511523	